可选沙发坐框宽度						
产品	尺寸	靠背安装距A	后板安装孔距尺寸B	扶手内侧宽度尺寸C	大脚板宽度尺寸D	小脚板宽度尺寸E
1713	-3	460.1mm	320.4mm	580.5mm	342.3mm	333.2mm
	-8A	613.3mm	473.6mm	733.7mm	495.5mm	486.4mm
	-10	664.1mm	524.4mm	784.5mm	546.3mm	537.2mm
	-11	682mm	542.3mm	802.4mm	564.2mm	555.1mm
	-11A	713.3mm	573.6mm	833.7mm	595.5mm	586.4mm

版次	修改说明	日　期
1.	新增-11、-11A	
2.		
3.		

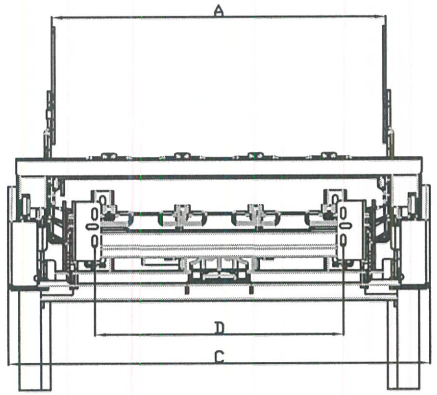

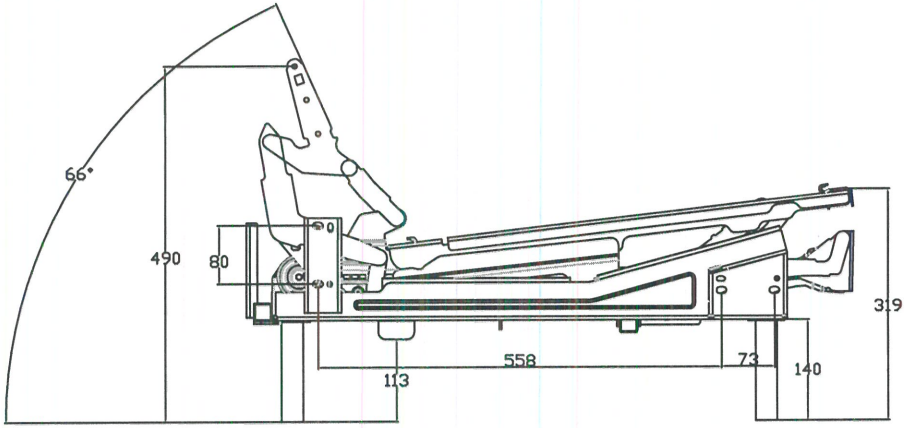

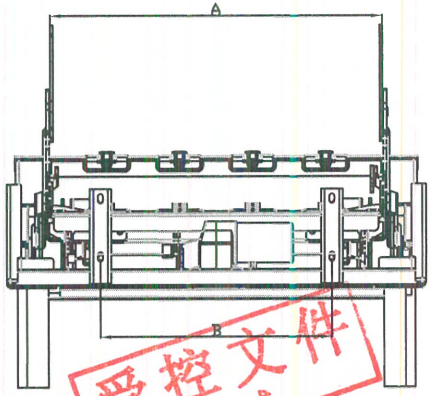

受控文件
技术

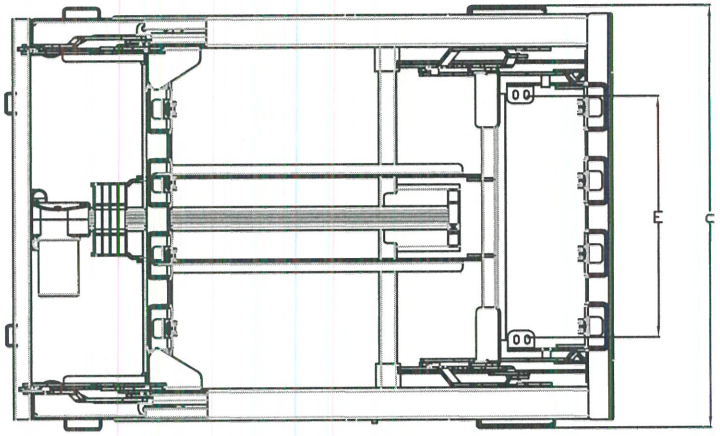

					锐迈科技股份有限公司	
制图	李四	2025.5.12	材质		物料名称	1713木架图
审核	王五	2025.5.12	比例	1:1		
批准	张三	5.12	版次	1	物料编号	