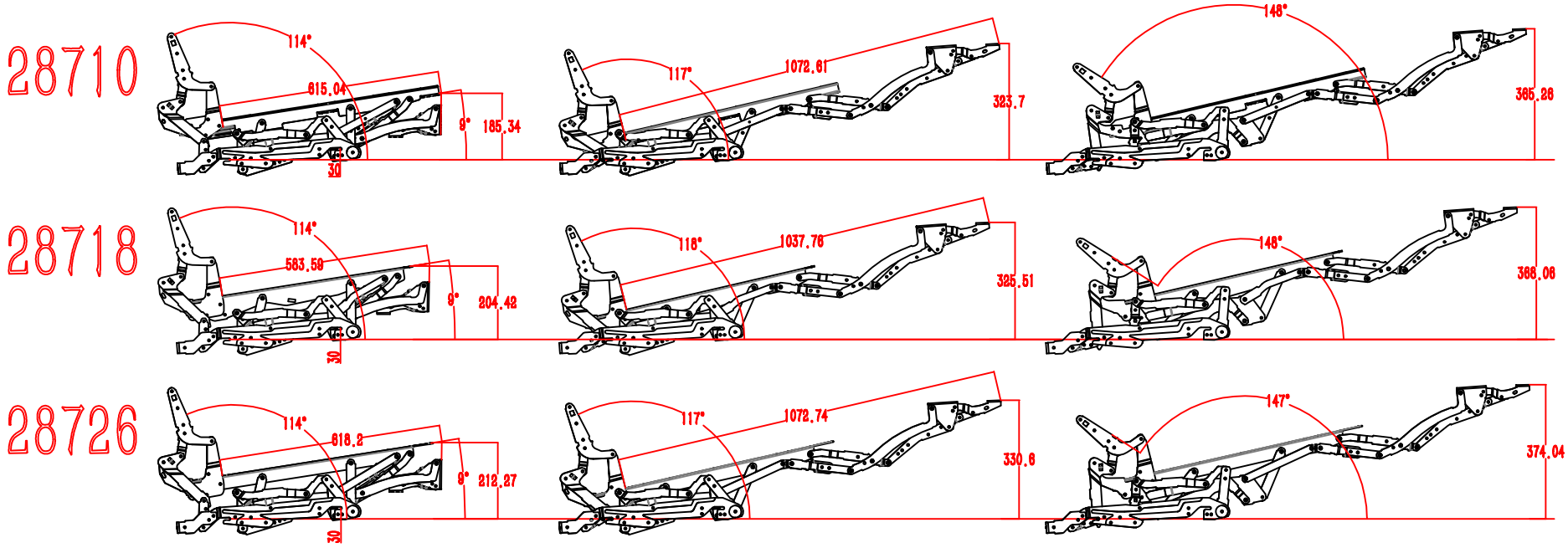
28710
114°
615.04
9°
185.34
30
117°
1072.61
323.7
148°
385.26
28718
114°
583.59
9°
204.42
30
118°
1037.76
325.51
148°
386.06
28726
114°
618.2
9°
212.27
30
117°
1072.74
330.6
147°
374.04